第２２回やろ舞い大祭 参加チーム注意事項

この度は、第２２回やろ舞い大祭にご参加いただき誠にありがとうございます。大祭は皆さんが中心に盛り上がっていきます。ぜひイベントの盛り上げにご協力いただき、楽しい時間を過ごしていただければ幸いです。

事故やけがのない楽しいやろ舞い大祭となるよう、以下注意事項を熟読し、時間厳守でお願いします。

なお、注意事項に違反されたチームについては、大祭当日であっても演舞をお断りする場合がありますので、必ず注意事項をお守りください。

注意事項

☆当日受付について

1．受付時間は演舞開始１時間前までにお願いいたしますが、可能な方はプログラム最初の総踊りからご参加ください。
2．受付完了後、各チーム演舞集合時間までは、やろ舞い大祭をお楽しみください。
3．今回の大祭は雨天決行としましたが、参加者の健康管理、安全確保のための参加辞退については各チームでご判断ください。やむを得ず辞退される場合は、プログラムの変更、他チームへの連絡のため本部担当者（吉田 京子 ☎090-1824-7962）までご連絡ください。
4．台風の接近による暴風警報などの発令が予測される場合は、前日の気象情報により中止を決定いたします。中止と判断した場合は、連絡担当者へ電話連絡します。

☆プログラム、演舞について

1．プログラムは現在作成中のためホームページをご確認ください。
（当日多少変更もあります。ご了承ください。）
2．プログラムの３チーム前の演舞が始まるまで（約１５分前）に待機場所に集合してください。時間が前後することも考えられますので、舞台上の進行をよく確認してください。
3．ステージの上手から入場して、下手へ退場します。
今年もステージ下での演舞が可能ですが「幅１２ｍ・奥行５ｍ」がステージ下の演舞スペースとなっています。使用する場合は、人数を配慮してください。

★参加者のキャンセルなどでブログロムに変更が生じる場合がありますのでホームページにより各自ご確認をお願いします。

☆ステージについて

○　ステージは幅１２.６ｍ　奥行９.０ｍ　高さ０.９ｍです。

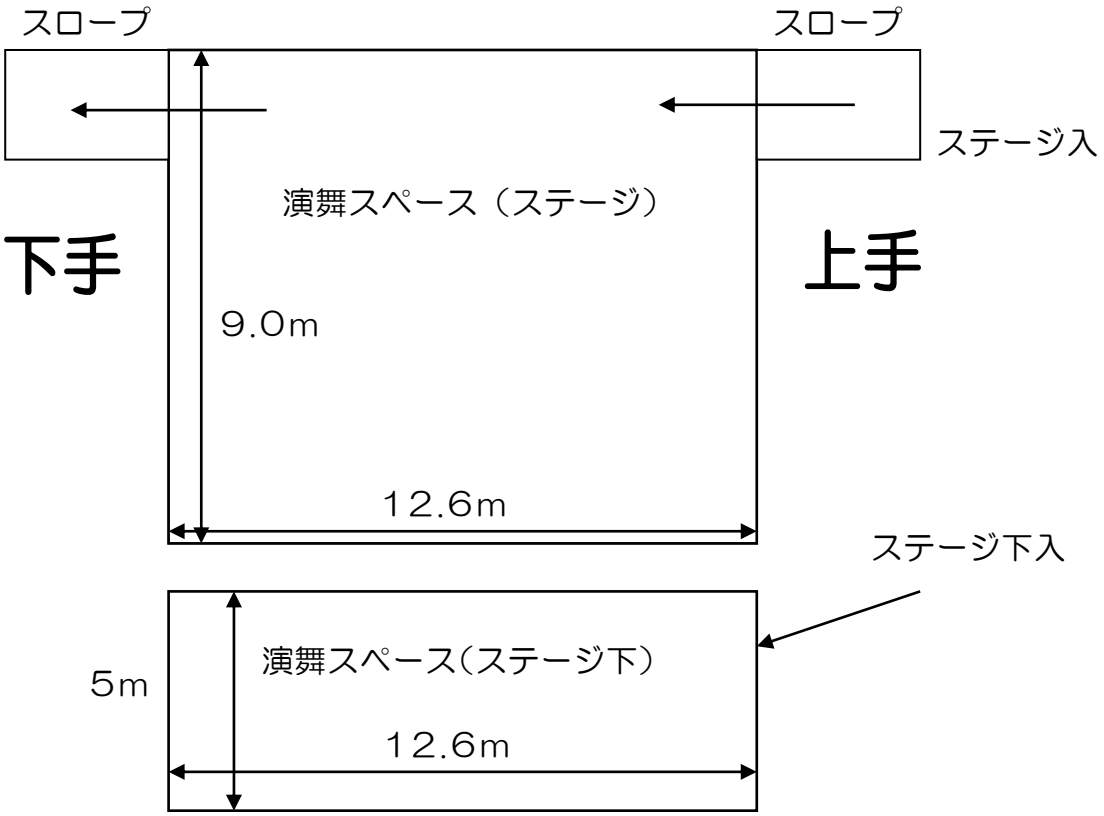

☆総踊りについて

プログラムの中で、総踊りタイムがあります。踊り手の皆さんと観客の皆さんが一緒になって楽しむ時間です。ぜひ参加してイベントを盛り上げていただきますようお願いします。

☆駐車場について（詳細は別紙をご確認ください。）

１．参加者の皆さんは所定の駐車場をご利用ください。

２．近隣店舗や契約者駐車場への駐車は固くお断りいたします。

３．会場周辺の駐車場の数が大変少なくなっておりますので、極力乗り合わせでご来場いただきますよう、お願いします。

☆更衣室について

○大口町民会館１階会議室をご利用ください。

※荷物置き場ではないため、長時間荷物を置かないようにしてください。

なお、荷物・貴重品の管理はご自身でお願いします。

○大口町役場の駐車場はチームの待機スペース及び関係者駐車場として利用します。

☆休憩室について

○　熱中症対策の休憩室として、役場庁舎裏の食堂を開放しますので、ご利用ください。
注：役場庁舎内は解放していません。一切の利用を禁止します。

☆ゴミについて

1．危険防止及びマナー向上のため、例年どおりゴミ箱は設置いたしません。買ったお店で回収してもらうか、持ち帰ってください。
2．ゴミが落ちていた場合は、場内美化にご協力をお願いします（拾ったゴミは係が回収します）。きれいな会場で気持ちよく踊り、観ていただきましょう。

☆その他

○　祭り終了後（２０：００以降）は、近隣住民の皆さまの迷惑となりますので、大きな音や声を出さないようにしてください。
○　今年も厳しい残暑の中での開祭が予想されます。帽子や飲み物をご用意いただき、熱中症にはくれぐれもご注意ください。なお、日傘は目に入るおそれがあり、大変危険ですので、会場内でのご使用はお控えください。

○ ご来場の際にお子様をお連れの保護者様はくれぐれもお子様から目を離さず単独での行動を控えてください。（防犯上の推奨事項）